Ekspres ciśnieniowy do kawy

Espresso Machine

EM01 BREVE

PL • EN

WARUNKI BEZPIECZEŃSTWA

Podczas korzystania z urządzeń elektrycznych należy przestrzegać podstawowych zasad bezpieczeństwa w tym następujących:

1. Przed przystąpieniem do użytkowania dokładnie zapoznaj się z niniejszą instrukcją i zachowaj ją na przyszłość.
2. Przed podłączeniem ekspresu do sieci elektrycznej, upewnij się, że napięcie wskazane na urządzeniu odpowiada napięciu w Twoim domu. Jeśli nie, skontaktuj się ze sprzedawcą i nie włączaj ekspresu.
3. Urządzenie zostało wyposażone w uziemioną wtyczkę. Upewnij się, że gniazdko elektryczne w Twoim domu jest dobrze uziemione.
4. W celu ochrony przed pożarem, porażeniem prądem elektrycznym i zranieniem, nigdy nie zanurzaj głównych części urządzenia, przewodu oraz wtyczki w wodzie lub innych cieczach.
5. Nie zanurzaj urządzenia w wodzie.
6. Wyciągnij wtyczkę z gniazdka przed każdym czyszczeniem oraz gdy urządzenie nie jest w użyciu. Poczekaj do momentu ostygnięcia wszystkich części przed ponownym złożeniem/rozłożeniem urządzenia oraz jego czyszczeniem.
7. Nie korzystaj z urządzenia posiadającego uszkodzony przewód, wtyczkę lub w przypadku jakiejkolwiek innej awarii. Skontaktuj się z najbliższym autoryzowanym serwisem producenta w celu sprawdzenia lub naprawy urządzenia.
8. Korzystanie z akcesoriów niezalecanych przez producenta może doprowadzić do pożaru, porażenia prądem elektrycznym i obrażeń.
9. Ustaw urządzenie na płaskiej powierzchni lub stole. Nie pozwól, aby przewód zwisał z krawędzi stołu lub blatu.
10. Upewnij się, że przewód zasilający nie dotyka gorącej powierzchni urządzenia.
11. W celu uniknięcia uszkodzeń urządzenia, nie umieszczaj ekspresu do kawy na gorącej powierzchni oraz blisko ognia.
12. Aby wyłączyć urządzenie, wyciągnij wtyczkę z gniazda elektrycznego. Zawsze trzymaj wtyczkę, nie ciągnij za przewód zasilający.
13. Korzystaj z urządzenia tylko zgodnie z jego przeznaczeniem i umieść je w suchym miejscu.
14. Uważaj, aby nie poparzyć się parą.
15. Nie dotykaj gorących powierzchni ekspresu (takich jak spieniacz czy sitko do kawy podczas używania). Korzystaj z pokrętła regulacji pary oraz kolby.
16. Nie korzystaj z urządzenia bez wody.
17. Nie usuwaj kolby podczas parzenia kawy. W celu przygotowania dodatkowej kawy, wyjmij kolbę z filtrem po co najmniej 10 sekundach od zakończenia parzenia. Zachowaj ostrożność podczas wyciągania kolby, ponieważ jej metalowe elementy będą gorące. Zawsze trzymaj kolbę za rączkę. Aby wyrzucić kawę z filtra, używaj znajdującego się na kolbie zacisku blokującego. Zachowaj ostrożność podczas przenoszenia ekspresu z wodą.
18. Przed użyciem podłącz wtyczkę do gniazdka elektrycznego. Wyłącz wszystkie przyciski przed wyjęciem wtyczki z gniazdka elektrycznego.
19. To urządzenie może być użytkowane przez dzieci w wieku od 8 lat, jeśli są nadzorowane lub zostały poinstruowane odnośnie obsługi urządzenia oraz rozumieją zagrożenia wynikające z jego użytkowania. Czyszczenie i konserwacja urządzenia nie powinny być wykonywane przez dzieci, chyba że ukończyły one 8 rok życia i są odpowiednio nadzorowane podczas wykonywania tych czynności. Trzymaj urządzenie oraz jego przewód poza zasięgiem dzieci poniżej 8 roku życia.

20. Urządzenie może być użytkowane przez osoby o ograniczonych zdolnościach fizycznych, sensorycznych lub umysłowych bądź nieposiadające odpowiedniego doświadczenia i wiedzy, jeśli są nadzorowane lub zostały poinstruowane odnośnie obsługi urządzenia oraz rozumieją zagrożenia wynikające z jego użytkowania.
21. Zwróć szczególną uwagę, aby dzieci nie bawiły się urządzeniem.
22. Nigdy nie korzystaj z urządzenia na wolnym powietrzu.
23. Urządzenie jest przeznaczone wyłącznie do użytku domowego. Wszelkie inne użycie uważa się za niewłaściwe oraz niebezpieczne.
24. Producent nie ponosi odpowiedzialności za szkody wynikające z nieprzestrzegania niniejszej instrukcji obsługi.

POZNAJ SWÓJ EKSPRES CIŚNIENIOWY

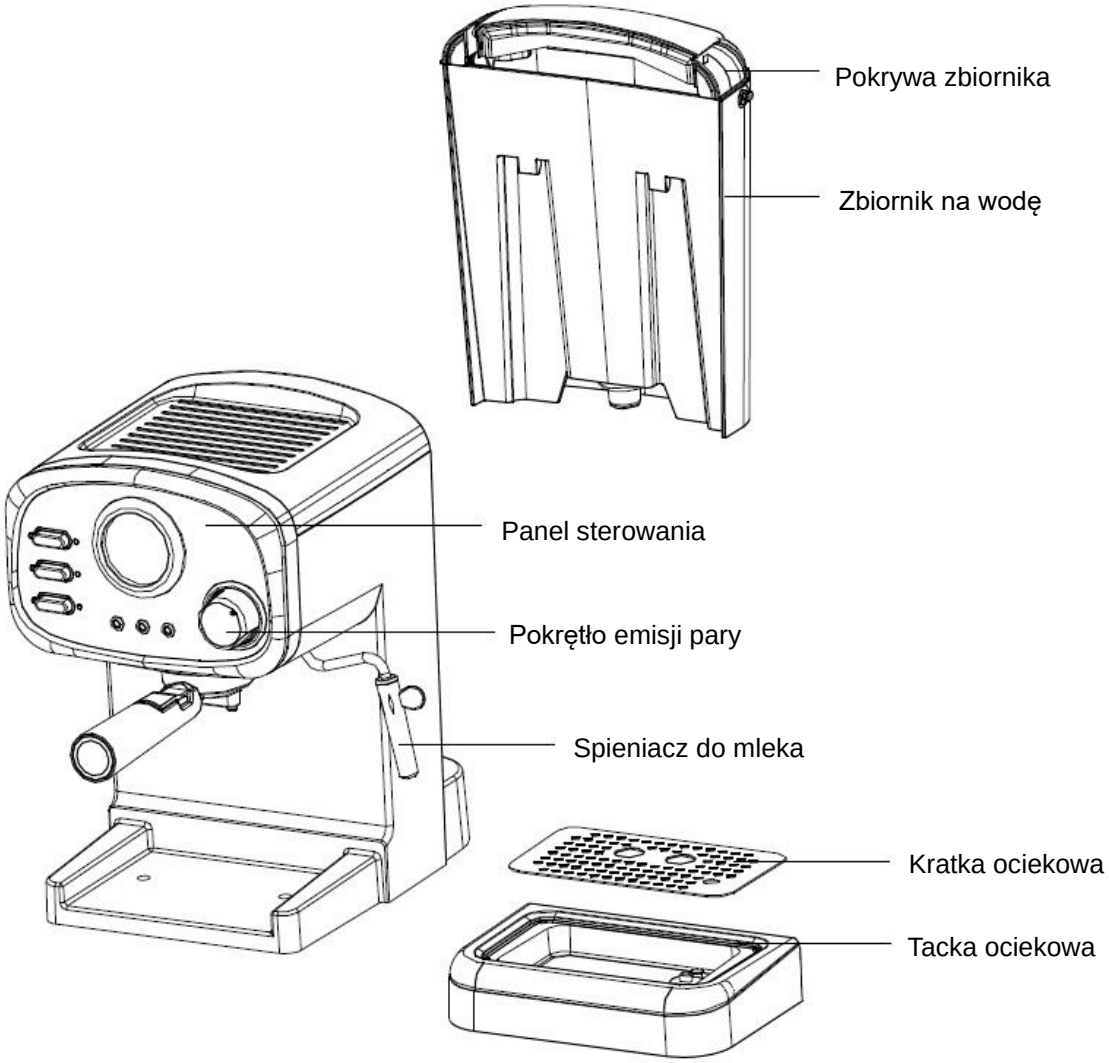

PANEL STEROWANIA

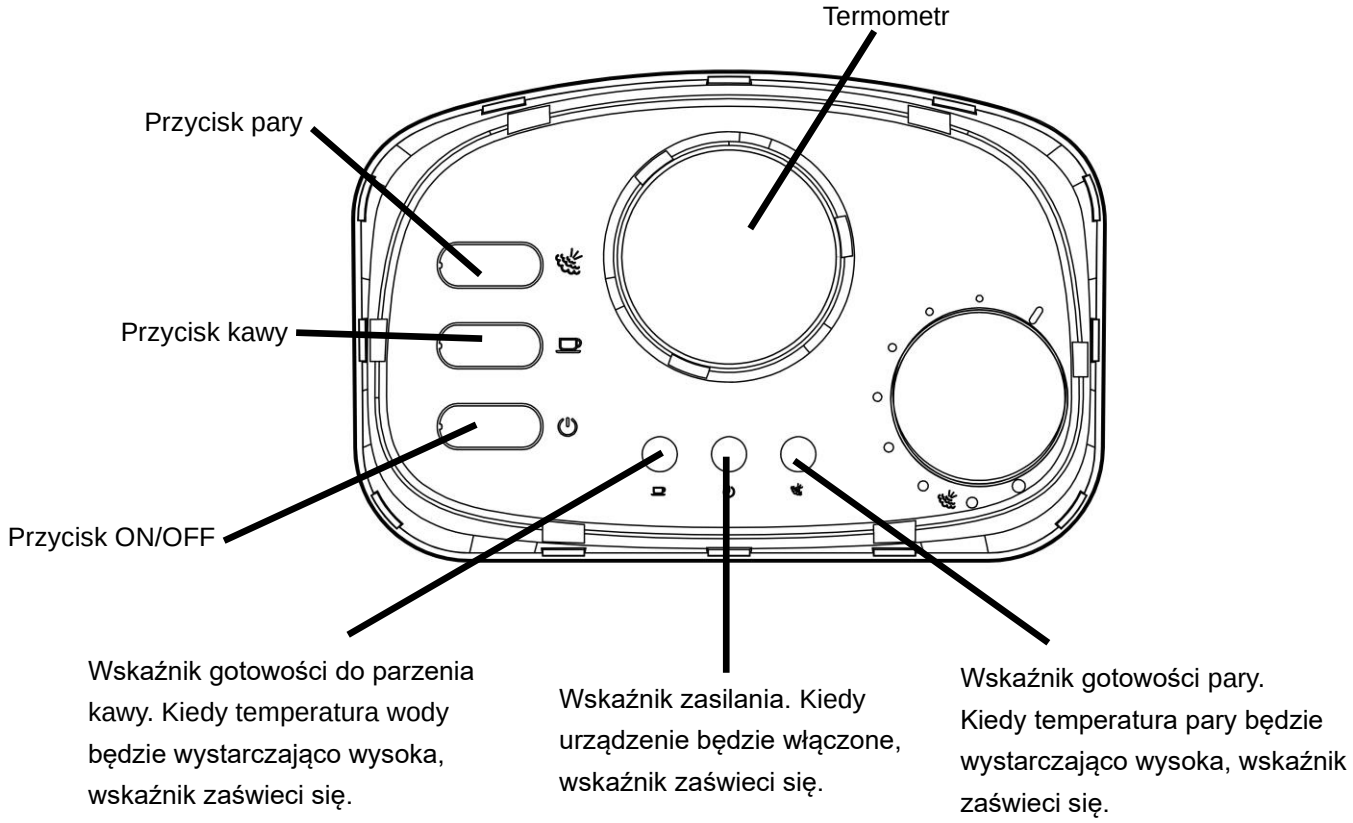

ZAKŁADANIE FILTRA

1. Umieszczając w kolbie wybrany filtr do kawy, upewnij się że ustawiasz wypustkę w filtrze równo z wycięciem w kolbie.

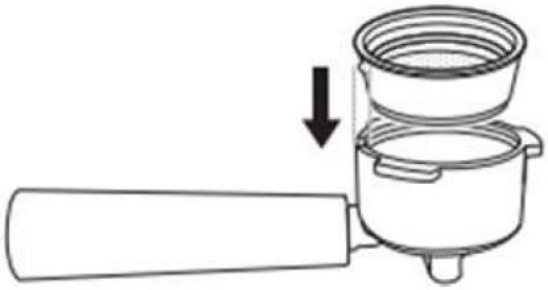

2. Obróć filtr w lewo lub w prawo, aby go zablokować. Pomoże to zabezpieczyć filtr w kolbie.

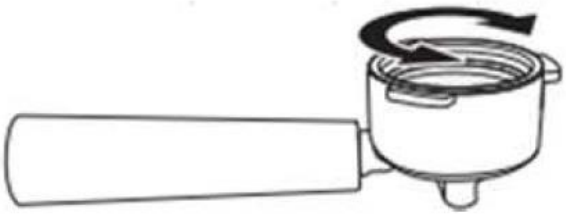

PRZED PIERWSZYM UŻYCIEM

Aby mieć pewność, że pierwsza filiżanka kawy będzie smakowała wyśmienicie, należy przepłukać ekspres do kawy ciepłą wodą w następujący sposób:

1. Wyciągnij zbiornik na wodę z ekspresu do kawy. Wlej do niego zimnej wody. Jej poziom nie powinien przekraczać znaku "MAX" na zbiorniku. Następnie umieść zbiornik z powrotem w ekspresie.
   Uwaga: Urządzenie wyposażone jest w wyjmowany zbiornik na wodę w celu łatwego czyszczenia. Możesz napełnić najpierw zbiornik z wodą, a następnie umieścić go w urządzeniu.
2. Włóż odpowiedni filtr do kolby (bez kawy), a następnie odpowiednio umieść kolbę w uchwycie (patrz rys. 1) i obrócić ją w prawą stronę, aż zostanie mocno zamocowana (patrz rys. 2 i ryc.3).

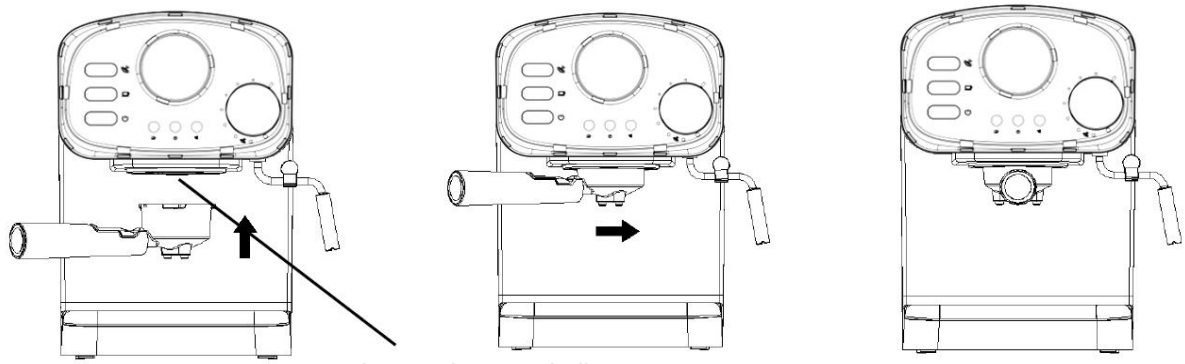

Metalowy uchwyt na kolbę

Rys. 1 Rys. 2 Rys. 3

3. Umieść filiżankę do kawy na kratce ociekowej. Upewnij się, że pokrętło pary znajduje się na pozycji "0".
4. **Uwaga:** Urządzenie nie jest wyposażone w filiżankę ani dzbanek do kawy, dlatego przygotuj swoją filiżankę.
5. Podłącz ekspres do źródła zasilania, następnie naciśnij przycisk ON / OFF "⏻", aby włączyć urządzenie. Zaświeci się czerwony wskaźnik zasilania.
6. Ekspres rozpocznie nagrzewanie. Poczekaj, aż zapali się zielony wskaźnik gotowości do parzenia kawy. Oznacza to, że nagrzewanie się skończyło.
7. Naciśnij przycisk kawy " ☕ ", woda zacznie wypływać. Po przepuszczeniu wody przez 1 minutę, ponownie naciśnij przycisk kawy " ☕ ", aby zatrzymać proces płukania. Możesz wylać wodę z pojemników, a następnie dokładnie je oczyścić.
8. Naciśnij przycisk pary " ", ekspres rozpocznie nagrzewanie. Poczekaj aż zapali się wskaźnik gotowości pary (pomarańczowy). Oznacza to, że nagrzewanie się skończyło.
9. Włóż dyszę pary do kubka z ok. 100 ml wody na głębokość około 2 centymetrów, a następnie powoli obróć pokrętło pary w kierunku przeciwnym do ruchu wskazówek zegara. Para wydostanie się z dyszy. Następnie ustaw pokrętło pary na pozycję " 0 ". Urządzenie jest gotowe do pracy.

Uwaga: Podczas pompowania wody po raz pierwszy może pojawić się głośny dźwięk, jest to normalne, ponieważ urządzenie uwalnia powietrze z wewnątrz. Po około 20 sekundach głośny dźwięk zniknie.

Uwaga: Nigdy nie dotykaj spieniacza podczas jego pracy. Zawsze uważaj, aby się nie poparzyć.

PODGRZEWANIE

Aby przygotować filiżankę dobrej, gorącej kawy Espresso, zaleca się podgrzanie urządzenia przed zrobieniem kawy, w tym kolby i filiżanki, aby smak kawy nie zmienił się pod wpływem zimnych części.

1. Wyjmij zbiornik na wodę i napełnij go odpowiednią ilością wody, poziom wody powinien znajdować się pomiędzy znakiem "MAX" i znakiem "MIN" na zbiorniku. Następnie włóż prawidłowo zbiornik do urządzenia.
2. Włóż odpowiedni filtr do kolby (bez kawy), a następnie odpowiednio umieść kolbę w uchwycie (patrz rys. 1) i obrócić ją w prawą stronę, aż zostanie mocno zamocowana (patrz rys. 2 i rys.3).
3. Umieść filiżankę do espresso na tacce ociekowej.
4. Następnie podłącz urządzenie do zasilania. Upewnij się, że pokrętło pary znajduje się w pozycji " ".
5. Naciśnij przycisk ON / OFF "⏻", aby włączyć urządzenie. Na panelu zaświeci się wskaźnik zasilania (czerwony).
6. Poczekaj, aż zapali się zielony wskaźnik gotowości do parzenia kawy. Następnie naciśnij przycisk kawy " ". Woda zacznie wypływać.
7. Po około 20 sekundach, naciśnij przycisk kawy " ". Woda przestanie lecieć. Podgrzewanie jest skończone.

PRZYGOTOWYWANIE ESPRESSO

1. Naciśnij przycisk ON / OFF "⏻", aby włączyć urządzenie. Na panelu zaświeci się wskaźnik zasilania (czerwony).
2. Wyjmij kolbę, przekręcając ją w lewą stronę.
3. Umieść odpowiedni filtr kolbie.
4. Za pomocą miarki dodaj do filtra zmieloną kawę. Następnie ubij kawę za pomocą ubijaka znajdującego się po drugiej stronie miarki.
5. Umieść kolbę w uchwycie i obrócić ją w prawą stronę, aż zostanie mocno zamocowana.
6. Aby podgrzać filiżankę, wlej do niej gorącej wody, a następnie wylej. Umieść gorącą filiżankę na tacce ociekowej.
7. Upewnij się, że pokrętło pary znajduje się w pozycji " ".
8. Poczekaj, aż zapali się zielony wskaźnik gotowości do parzenia kawy. Oznacza to, że ekspres jest gotowy do pracy. Naciśnij przycisk kawy " ". Kawa zacznie wypływać. Im dłużej kawa przepływa jej kolor słabnie.

9. Po nalaniu odpowiedniej ilości kawy, zatrzymaj proces parzenia ponownie naciskając przycisk kawy " ".
10. Naciśnij przycisk ON / OFF "⏻", wskaźnik zasilania i wskaźnik gotowości do parzenia kawy zgasną, Twoja kawa jest już gotowa.

    OSTRZEŻENIE: nie pozostawiaj ekspresu do kawy bez nadzoru podczas jego pracy, ponieważ pewne czynności należy wykonać ręcznie.

    Uwaga: podczas parzenia kawy lub wytwarzania pary normalne jest, że wskaźnik gotowości gaśnie. Oznacza to, że bojler się nagrzewa, aby utrzymać temperaturę na odpowiednim poziomie.

11. Wyjmij kolbę obracając ją w lewą stronę, a następnie wyrzuć resztki dociśniętej kawy z filtra.

UWAGA: Aby oczyścić ekspres po zakończeniu przygotowywania kawy wykonaj następujące czynności: odłącz przewód od gniazdka elektrycznego. Niektóre metalowe części mogą być nadal gorące, nie dotykaj ich do momentu aż nie ostygną. Umyj kolbę i filtr używając ciepłej wody z płynem do mycia naczyń, opłucz dokładnie i osusz. Nie myj ich w zmywarce. Wytrzyj dolną część głowicy z pozostałości zmielonej kawy, możesz do tego użyć wilgotnej szmatki lub papierowego ręcznika. Umieść kolbę (bez filtra) w głowicy. Umieść kubek poniżej otworów wylotowych kolby. Naciśnij przycisk kawy i pozwól ekspresowi działać używając tylko wody, aż kubek zostanie zapełniony. Przerwij proces przyciskiem kawy.

PRZYGOTOWYWANIE CAPPUCCINO

Filiżankę cappuccino otrzymasz, napełniając filiżankę espresso spienionym mlekiem.
Uwaga: podczas wytwarzania pary kolba musi być zamontowany w ekspresie.

Sposób:

1. W pierwszej kolejności wykonaj kawę espresso, zgodnie z instrukcją wyżej. Użyj większego kubka, aby zostawić miejsce na spienione mleko. Upewnij się, że pokrętło pary znajduje się w pozycji " ".
2. Wciśnij przycisk pary " " i poczekaj, aż wskaźnik pary zaświeci się na pomarańczowo.
3. Napełnij dzbanek/kubek około 100 ml mleka na każdą przygotowywaną kawę cappuccino. Mleko powinno być schłodzone, wyjęte z lodówki (nie gorące!).
4. Aby uzyskać lepszą jakość pianki mlecznej, uruchom spieniacz na 15 sekund i dopiero teraz rozpocznij spienianie mleka, gdyż na początku para zawiera zbyt dużo wody.
5. Włóż dyszę pary do mleka na głębokość około 2 centymetrów, a następnie powoli obróć pokrętło pary w kierunku przeciwnym do ruchu wskazówek zegara. Para wydostanie się z dyszy. Poruszaj kubkiem ruchem okrężnym z góry do dołu.

   Uwaga: Nigdy nie dotykaj spieniacza podczas jego pracy. Zawsze uważaj, aby się nie poparzyć.

   Uwaga: Nigdy nie odkręcaj gwałtownie pokrętła pary, ponieważ para będzie się szybko gromadzić w krótkim czasie, co zwiększa ryzyko wybuchu.

6. Po zakończeniu spieniania, ustaw pokrętło pary w pozycji " ".
7. Naciśnij przycisk ON / OFF " ", aby wyłączyć urządzenie.
8. Wlej spienione mleko do przygotowanej kawy espresso, teraz cappuccino jest gotowe. Jeżeli masz ochotę posłodź kawę lub posyp piankę odrobiną kakao w proszku.

UWAGA:

- Aby uniknąć zatkania wylotu pary po zakończeniu spieniania mleka za każdym razem wykonaj następujące czynności: połóż pusty dzbanek pod spieniaczem, odkręć pokrętło pary i poczekaj, aż zapali się zielona kontrolka gotowości do parzenia kawy. Następnie naciśnij włącznik parzenia kawy " ", ze spieniacza zacznie wydobywać się woda. Po około 30 sekundach ustaw pokrętło na pozycję " ". Zdejmij plastikową osłonę dyszy spieniacza pociągając ją w dół. Przetrzyj spieniacz mokrą gąbką. Uważaj, aby się nie poparzyć.

- Aby oczyścić ekspres po zakończeniu przygotowywania kawy wykonaj następujące czynności: Odłącz przewód od gniazdka elektrycznego. Niektóre metalowe części mogą być nadal gorące, nie dotykaj ich do momentu aż nie ostygną. Umyj kolbę i filtr używając ciepłej wody z płynem do mycia naczyń, opłucz dokładnie i osusz. Nie myj ich w zmywarce. Wytrzyj dolną część głowicy z pozostałości zmielonej kawy, możesz do tego użyć wilgotnej szmatki lub papierowego ręcznika. Umieść kolbę (bez filtra) w głowicy. Umieść kubek poniżej otworów wylotowych kolby. Naciśnij przycisk kawy i pozwól ekspresowi działać używając tylko wody, aż kubek zostanie zapełniony. Przerwij proces przyciskiem kawy.

SPIENIANIE MLEKA/ PRZYGOTOWYWANIE CIEPŁYCH NAPOJÓW

Dysza pary może służyć do spieniania mleka i przygotowywania gorących napojów, takich jak czekolada do picia, woda lub herbata.

Sposób 1: Spienianie mleka

1. Wyjmij zbiornik na wodę i napełnij go odpowiednią ilością wodą, poziom wody nie może przekroczyć poziomu "MAX" wskazanego na zbiorniku. Następnie włóż prawidłowo zbiornik do urządzenia.
2. Podłącz urządzenie do źródła zasilania.
3. Naciśnij przycisk ON / OFF " ", aby włączyć urządzenie, wskaźnik zasilania (czerwony) zaświeci się.
4. Upewnij się, że pokrętło pary znajduje się w pozycji " ".
5. Wciśnij przycisk pary " " i poczekaj, aż wskaźnik pary zaświeci się na pomarańczowo.
6. Napełnij dzbanek/kubek około 100 ml mleka na każdą przygotowywaną kawę cappuccino. Mleko powinno być schłodzone, z lodówki (nie gorące!).
7. Aby uzyskać lepszą jakość pianki mlecznej, uruchom spieniacz na 15 sekund i dopiero teraz rozpocznij spienianie mleka, gdyż na początku para zawiera zbyt dużo wody.

8. Włóż dyszę pary do mleka na głębokość około 2 centymetrów, a następnie powoli obróć pokrętło pary w kierunku przeciwnym do ruchu wskazówek zegara. Para wydostanie się z dyszy. Poruszaj kubkiem ruchem okrężnym z góry do dołu.
9. Po zakończeniu spieniania, ustaw pokrętło pary w pozycji " ".
10. Naciśnij przycisk ON / OFF "⏻", aby wyłączyć urządzenie.

UWAGA: Aby uniknąć zatkania wylotu pary po zakończeniu spieniania mleka za każdym razem wykonaj następujące czynności: połóż pusty dzbanek pod spieniaczem, odkręć pokrętło pary i poczekaj, aż zapali się zielona kontrolka gotowości do parzenia kawy. Następnie naciśnij włącznik parzenia kawy " ", ze spieniacza zacznie wydobywać się woda. Po około 30 sekundach ustaw pokrętło na pozycję " ". Zdejmij plastikową osłonę dyszy spieniacza pociągając ją w dół. Przetrzyj spieniacz mokrą gąbką. Uważaj, aby się nie poparzyć.

Sposób 2: Przygotowywanie gorących napojów

1. Wyjmij zbiornik wody i napełnij go odpowiednią ilością wodą, poziom wody nie może przekroczyć poziomu "MAX" wskazanego na zbiorniku. Następnie włóż prawidłowo zbiornik do urządzenia.
2. Podłącz urządzenie do źródła zasilania.
3. Naciśnij przycisk ON / OFF "⏻", aby włączyć urządzenie, wskaźnik zasilania (czerwony) zaświeci się.
4. Przygotuj pustą filiżankę lub z ulubioną torebką herbaty i ustaw ją pod spieniaczem tak, aby woda mogła do niej wlecieć.
5. Poczekaj, aż zapali się zielony wskaźnik gotowości do parzenia kawy. Przekręć pokrętło regulacji pary w lewo i dopiero teraz naciśnij włącznik parzenia kawy " ", ze spieniacza poleci gorąca woda. Po otrzymaniu odpowiedniej ilości wody, ponownie naciśnij włącznik parzenia kawy " ", aby zatrzymać pracę ekspresu.
6. Następnie ustaw pokrętło pary w pozycji " ".
7. Naciśnij przycisk ON / OFF "⏻", aby wyłączyć urządzenie.

AUTOMATYCZNE WYŁĄCZANIE URZĄDZENIA

Urządzenie wyłączy się automatycznie po 29 minutach od naciśnięcia przycisku ON / OFF.

CZYSZCZENIE I KONSERWACJA

1. Przed rozpoczęciem czyszczenia wyłącz urządzenie z zasilania i poczekaj, aż całkowicie ostygnie.
2. Obudowę ekspresu czyść regularnie wilgotną ściereczką. Zbiornik na wodę, wyjmowaną tackę oraz kratkę ociekową umyj i osusz.
   Uwaga: Nie używaj ściernych środków czyszczących. Nigdy nie zanurzaj obudowy w wodzie.
3. Wyjmij kolbę, obracając ją w lewo, pozbądź się resztek kawy, a następnie umyj elementy płynem do mycia, wypłucz i osusz. Nie wolno myć elementów metalowych w zmywarce.
4. Wyczyść wszystkie akcesoria w wodzie i dokładnie wysusz.
   Uwaga: Aby urządzenie działało prawidłowo, wyczyść je po każdym użyciu.

ODKAMIENIANIE

1. Aby mieć pewność, że ekspres do kawy działa sprawnie, jego wewnętrzne wężyki są czyste i przygotowuje najwyższej jakości kawę należy odkamieniać ekspres co 1-2 miesiące.
2. Napełnij zbiornik wodą i odkamieniaczem do poziomu MAX (proporcja wody i odkamieniacza wynosi 4:1, szczegóły dotyczące przygotowania roztworu umieszczone są na odkamieniaczu). Jako zamiennik tradycyjnego odkamieniacza możesz użyć także kwasku cytrynowego (roztwór wody oraz kwasku cytrynowego w skali 100:3).
3. Zgodnie z instrukcją podgrzewania, umieść kolbę (bez kawy) oraz kubek na miejscu i przepuść wodę.
4. Naciśnij przycisk ON / OFF "⏻", aby włączyć urządzenie, zapali się wskaźnik zasilania (czerwony). Poczekaj, aż ekspres się nagrzeje i zapali się zielony wskaźnik gotowości do parzenia kawy. Proces podgrzewania się zakończył.
5. Naciśnij włącznik parzenia kawy " " i pozwól, aby przez ekspres przeleciały dwie filiżanki wody z odkamieniaczem (ok. 60 ml). Następnie ponownie naciśnij przycisk parzenia kawy i odczekaj 5 sekund.
6. Wciśnij przycisk pary " " i poczekaj, aż zapali się pomarańczowy wskaźnik gotowości. Odkręć pokrętło i uwalniaj parę przez 2 minuty. Następnie ustaw pokrętło pary w pozycji " " oraz wciśnij ponownie przycisk pary " ". Naciśnij przycisk ON / OFF "⏻", aby natychmiast wyłączyć urządzenie. Pozostaw odkamieniacz w urządzeniu na co najmniej 15 minut.
7. Powtórz kroki 4-6 co najmniej 3 razy.
8. Naciśnij przycisk ON / OFF "⏻", poczekaj chwilę, aż zielona lampka zapali się, naciśnij przycisk parzenia kawy " " i przepuszczaj wodę przez ekspres tak długo, aż nie będzie już środka odkamieniającego.
9. Następnie napełnij zbiornik wodą z kranu do poziomu MAX i powtarzaj kroki 4-6 tak długo, aż skończy się woda w zbiorniku (czynności te wykonaj przy użyciu samej wody bez odkamieniacza, pomiń czas czekania 15 w kroku 6).

ROZWIĄZYWANIE PROBLEMÓW

Problem	Przyczyna	Rozwiązanie
Woda wycieka z dołu ekspresu do kawy.	W tacce ociekowej znajduje się za dużo wody.	Opróżnij tackę ociekową.
	Ekspres do kawy jest uszkodzony.	Skontaktuj się z autoryzowanym punktem serwisowym w celu sprawdzenia lub wykonania naprawy.
Woda wycieka z zewnętrznej strony kolby.	Na krawędzi kolby jest kawa.	Usuń nadmiar kawy.
W smaku kawy wyczuwalny jest kwas i ocet.	Ekspres nie został odpowiednio przepłukany po procesie odkamieniania.	Przepłucz ekspres kilka razy zgodnie z instrukcją „Przez pierwszym użyciem”.
	Kawa przechowywana jest w gorącym, wilgotnym miejscu przez długi czas. Jakość kawy uległa pogorszeniu.	Użyj świeżej kawy i przechowuj nieużywaną kawę w chłodnym, suchym miejscu. Po otwarciu opakowania z kawą ponownie szczelnie ją zamknij i przechowuj w chłodnym miejscu aby zachować jej świeżość.
Ekspres do kawy nie włącza się.	Ekspres nie jest prawidłowo podłączony do zasilania.	Upewnij się, że przewód zasilający jest prawidłowo podłączony, jeśli urządzenie nadal nie działa skontaktuj się z autoryzowanym serwisem.
Spieniacz nie spienia mleka.	Wskaźnik gotowości pary nie świeci się.	Spieniacz będzie działał, dopiero po nagrzaniu ekspresu, kiedy zapali się pomarańczowy wskaźnik gotowości pary.
	Pojemnik z mlekiem jest za duży lub ma nieodpowiedni kształt.	Użyj wysokiego i wąskiego kubka.
	Użyto odtłuszczonego mleka.	Użyj pełnotłustego lub półtłustego mleka.
	Wylot pary jest zablokowany.	Wyłącz ekspres, poczekaj aż ostygnie, a następnie kilkakrotnie wsuń do wylotu pary spieniacza igłę o średnicy około 1 mm.

Nie naprawiaj urządzenia samodzielnie, jeśli nie znalazłeś przyczyny awarii, skontaktuj się z autoryzowanym serwisem YOER.

ŚRODOWISKO

Produkt zawiera materiały nadające się do recyklingu. Nie wyrzucaj produktu razem z odpadami komunalnymi. Proszę skontaktować się z najbliższym punktem zbiórki odpadów.

WARUNKI GWARANCJI I NAPRAWY

Gwarancja na produkt obejmuje usterki powstałe w wyniku błędów materiałowych lub produkcyjnych. W ramach gwarancji producent zobowiązuje się do naprawy lub wymiany wszelkich wadliwych elementów, pod warunkiem, że urządzenie było używane zgodnie z instrukcją i nie było modyfikowane, naprawiane lub w jakikolwiek sposób naruszane przez nieupoważnioną do tego osobę, ani też uszkodzone w wyniku nieprawidłowego użycia lub transportu. Gwarancja nie obejmuje naturalnego zużycia się elementów, ani elementów łatwo tłukących się, jak szkło, czy ceramika.

Niniejsza gwarancja nie ogranicza ustawowych praw konsumenta ani innych praw, jakie konsument posiada zgodnie z obowiązującymi przepisami, które dotyczą zakupu przedmiotów użytkowych.

W przypadku roszczenia gwarancyjnego należy zwrócić się do specjalistycznego punktu sprzedaży lub bezpośrednio do autoryzowanego serwisu YOER. W momencie składania reklamacji należy podać rodzaj usterki oraz dołączyć kopię dowodu zakupu.

IMPORTANT SAFEGUARDS

When using electrical appliances, basic safety precautions should always be followed including the following:

1. Read all instructions before using and keep for future reference.
2. Before using check that the voltage of wall outlet corresponds to rated voltage marked on the rating plate. If it does not, contact your dealer and do not use the appliance.
3. This appliance has been incorporated with a grounded plug. Please ensure the wall outlet in your house is well earthed.
4. To protect against fire, electric shock and injury to persons do not immerse main parts of the product, cord, plug, in water or other liquid.
5. The appliance must not be immersed.
6. Remove plug from wall outlet before cleaning and when not in use. Allow appliance cool down completely before taking off, attaching components or before cleaning.
7. Do not operate any appliance with a damaged cord or plug or after the appliance malfunctions, or is dropped or damaged in any manner. Return appliance to the nearest authorized service facility for examination, repair or electrical or mechanical adjustment.
8. The use of accessory attachments not recommended by the appliance manufacturer may result in fire, electric shock or injury to persons.
9. Place appliance on flat surface or table, do not hang power cord over the edge of table or counter.
10. Ensure the power cord do not touch hot surface of appliance.
11. Do not place the coffee maker on hot surface or beside fire in order to avoid to be damaged.
12. To disconnect, remove plug from wall outlet. Always hold the plug. But never pull the cord.
13. Do not use appliance for other than intended use and place it in a dry environment.
14. Be careful not to get burned by the steam.
15. Do not touch the hot surface of appliance (such as steam wand, and the steel mesh just boiling). Use handle or knobs.
16. Do not let the coffee maker operate without water.
17. DO NOT remove the metal funnel while brewing coffee. Please remove the metal funnel to make additional coffee after finish brewing for more than 10 seconds. Caution should also be taken while removing the metal funnel since the metal parts will be hot. Please make sure to hold it by the handle and to use the filter retention clip to dispose the grounds. Caution should be taken when moving unit with liquids.
18. Connect plug to wall outlet before using and turn any switch off before plug is removed from wall outlet.
19. This appliance can be used by children aged from 8 years and above if they have been given supervision or instruction concerning use of the appliance in a safe way and if they understand the hazards involved. Cleaning and user maintenance shall not be made by children unless they are older than 8 and supervised. Keep the appliance and its cord out of reach of children aged less than 8 years.
20. Appliances can be used by persons with reduced physical, sensory or mental capabilities or lack of experience and knowledge if they have been given supervision or instruction concerning use of the appliance in a safe way and understand the hazards involved.
21. Children shall not play with the appliance.
22. Do not use outdoors.
23. This appliance is intended to be used for household use only. Any other use is considered inappropriate and dangerous.
24. The manufacturer does not accept liability for damage resulting from failure to follow the instruction.

KNOW YOUR COFFEE MAKER

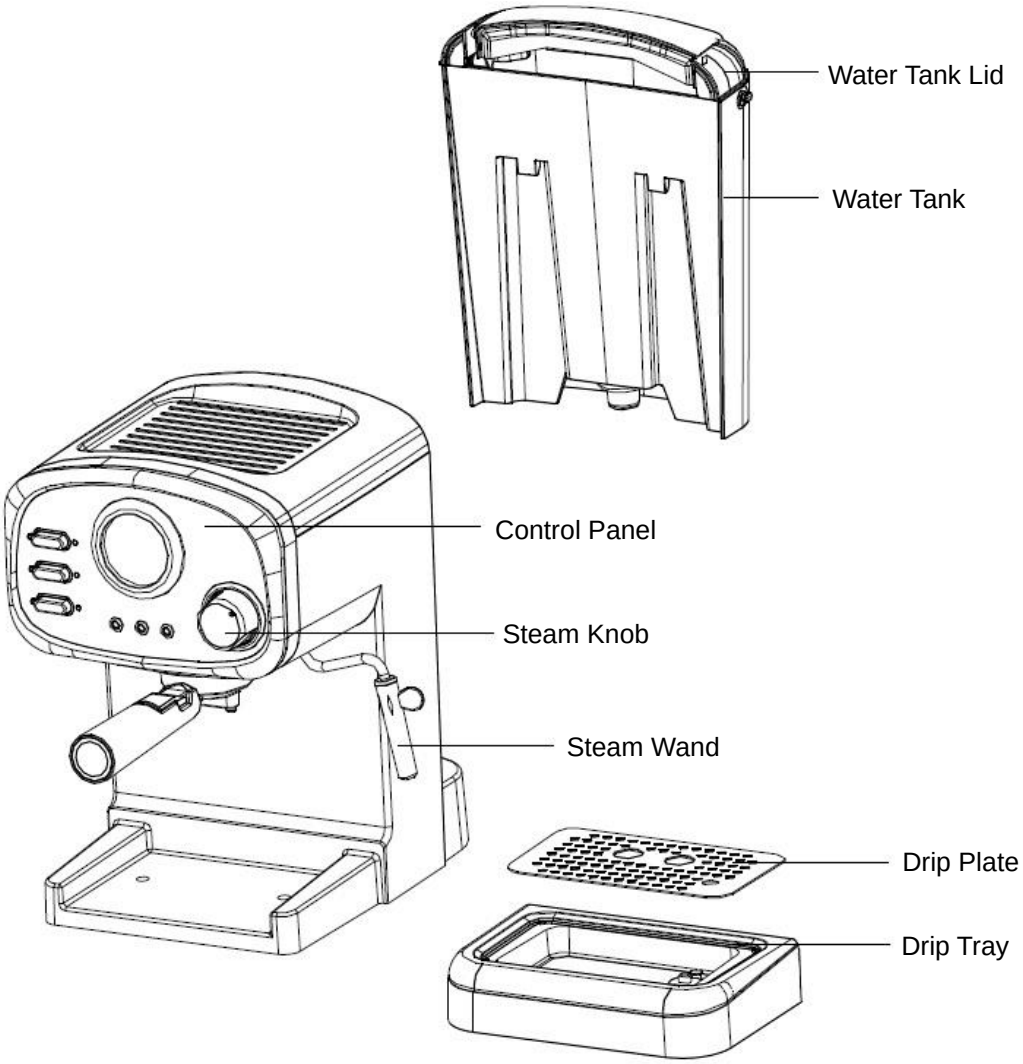

CONTROL PANEL

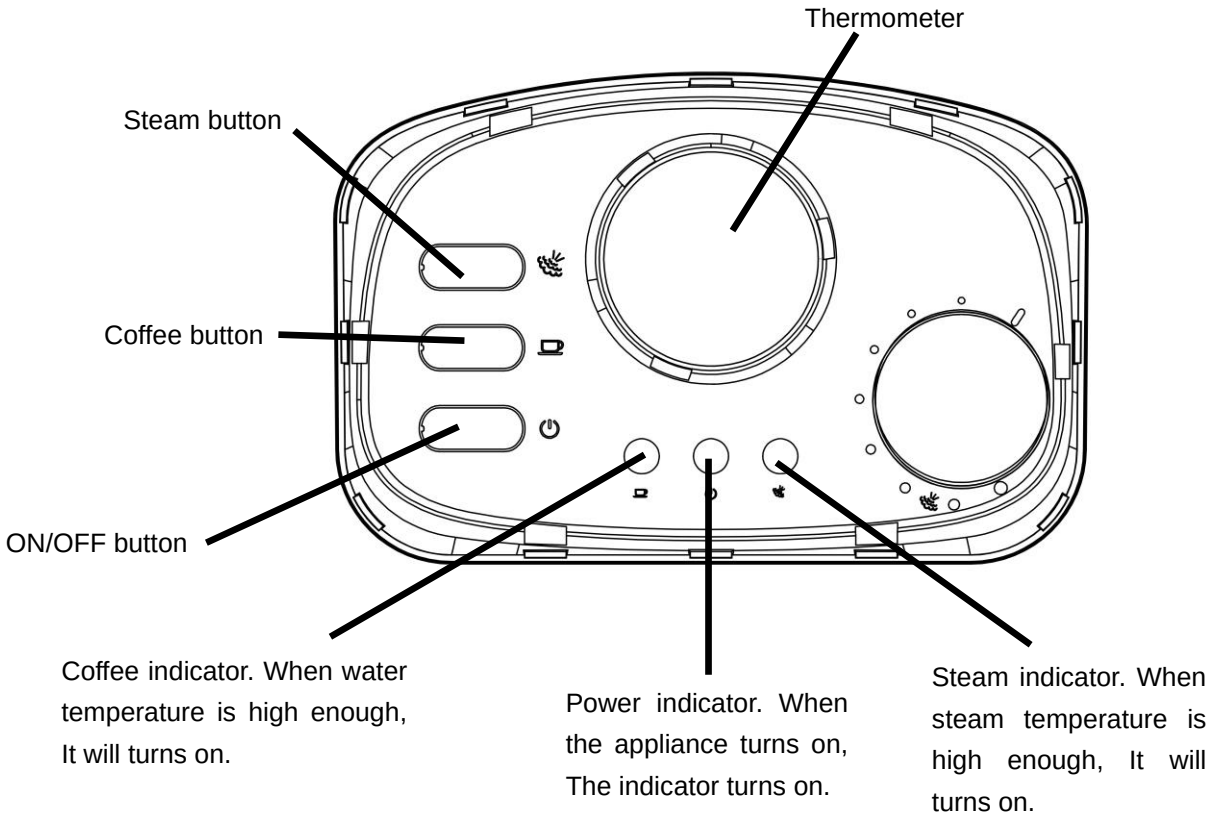

INSERTING THE FILTER

1. To insert the selected filter in the porta-filter, make sure to align the notch on the filter with the groove inside the porta-filter.

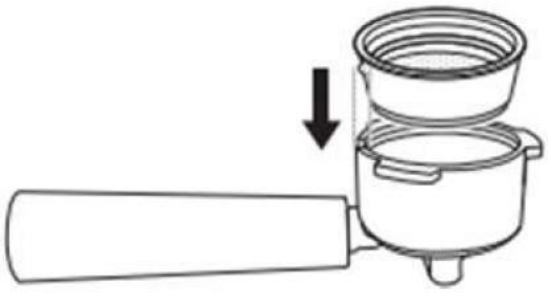

2. Turn the filter to the left or right to lock in place. This will help secure the filter in the porta-filter.

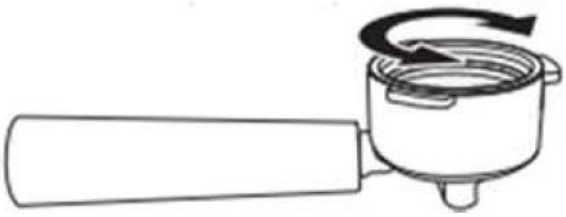

BEFORE THE FIRST USE

To ensure the first cup of coffee tastes excellent, you should rinse the coffee maker with warm water as following:

1. Pull out the water tank of the coffee maker. Pour cold water into water tank, the water level should not exceed the “MAX” mark in the tank, then insert it into the coffee maker.
   Note: The appliance is supplied with a removable tank for easy cleaning, you can fill the tank with water firstly, and then insert the tank into the appliance.
2. Set steel mesh into metal funnel (no coffee in steel mesh), then put the metal funnel under the metal funnel holder (see Fig.1), and turn it to the right until it is fixed tightly (see Fig.2 and Fig.3).

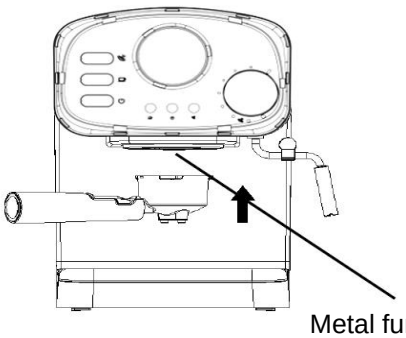

Metal funnel holder

Fig. 1

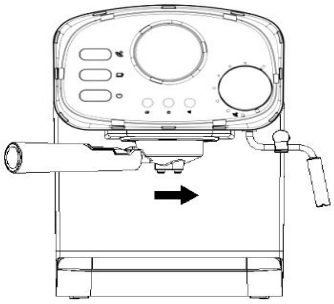

Fig. 2

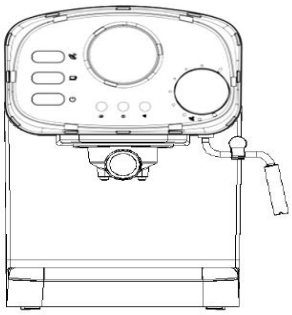

Fig. 3

3. Place an espresso cup you have prepared on drip plate. Make sure the steam knob is at the “ ” position.
4. **Note**: As the appliance is not equipped with any cup or jug, prepare your own cup.
5. Connect into power source, press down the ON/OFF button “⏻” to turn on the unit. Power indicator (red) will be illuminated.
6. The appliance begin preheating. Please wait for the coffee indicator (green) to light up, it means that the preheating is finished.
7. Press the coffee button “ ”, water will flow out. After water has flown for 1 minute, press the coffee button “ ” again, to stop the rinsing process. You can pour out the water in each container then clean them thoroughly.
8. Press the steam button “ ”. The appliance begin preheating. Please wait for the steam indicator (orange) to light up, it means that the preheating is finished.
9. Insert the steam wand into the jug with about 100 milliliters of water about two centimeters, then turn the steam knob slowly in anticlockwise, steam will come out from the steam wand. Then keep the knob at “ ” position. The coffee maker is ready to work.
   Note: There may be noise when pumping the water for the first time, it is normal, as the appliance is releasing the air in the appliance. After about 20s, the noise will disappear.
   Note: Never touch steam outlet during steam jetting and be careful not to burnt.

PREHEATING

To make a cup of good hot Espresso coffee, it is recommended to preheat the appliance before making coffee, including the funnel and cup, so that the coffee flavour will not be influenced by the cold parts.

1. Remove the removable water tank and fill it with desired water, the water level should be between the “MAX” mark and the “MIN” mark in the tank. Then insert the tank into the appliance properly.
2. Set steel mesh into metal funnel (no coffee in steel mesh), then put the metal funnel under the metal funnel holder (see Fig.1), and turn it to the right until it is fixed tightly (see Fig.2 and Fig.3).
3. Place an espresso cup you have prepared on removable cup shelf.
4. Then connect the appliance into power supply. Make sure the steam knob is at the " ⬯ " position.
5. Press the ON/OFF button “⏻” to turn on the unit, the power indicator (red) will illuminate.
6. Please wait for the coffee indicator (green) to light up. Then press the coffee button “ ☕ ”, water will flow out.
7. After water has flown for 20S, press the coffee button “ ☕ ”again. The preheating is finished.

MAKE ESPRESSO

1. Press the ON/OFF button “⏻” to turn on the unit, the power indicator (red) will illuminate.
2. Remove the funnel by turning it to the left.
3. Set correct steel mesh into metal funnel.
4. Add ground coffee to steel mesh with measuring spoon, then press the ground coffee powder tightly with the tamper.
5. Set metal funnel under the metal funnel holder and turn it to the right until it is fixed tightly.
6. Pour out the hot water in the cup. Then place the hot cup (yourself cup) on removable cup shelf.
7. Make sure the steam knob is at the " ⬯ " position.
8. Please wait for the coffee indicator (green) to light up. Its mean the coffee maker is ready to work. Then press the coffee button “ ☕ ”, the coffee will flow out. The color of coffee changes weak obviously.
9. When you get the right amount of coffee, press the coffee button “ ☕ ”again.
10. Press the ON/OFF button “⏻”, power indicator and coffee indicator turn off. Your coffee is ready.

    WARNING: do not leave the coffee maker unattended during making coffee, as you need operate manually sometimes!

    Note: During brewing coffee or making steam, it is normal that the ready indicator is likely to extinguish, it only means that the heater is heating up to keep the temperature at the standard range.
11. You can take the metal funnel out by turning to the left, then pour the coffee residue out with the steel mesh pressed by press bar.

WARNING: To clean the espresso machine after preparing coffee follow these instructions: Unplug the device. Some metal parts may still be hot, do not touch them until they have cooled down. Wash the portafilter and filter using warm water with dish soap, rinse it carefully and dry off. Do not wash in a dishwasher. Wipe coffee remains off the upper part of the head. You may use a damp cloth or a paper towel. Place portafilter (without a filter installed) in the head. Place a cup under portafilter nozzles. Press the coffee button and allow the unit to operate until the cup is full. Stop the process by pressing the coffee button again.

MAKE CAPPUCCINO

You can get a cup of cappuccino by topping a cup of espresso with frothing milk.
Note: during making steam, the metal funnel must be assembled in position.

Method:

1. Prepare espresso first with container big enough according to the part “MAKE ESPRESSO”, and make sure that the steam knob is at the " ⬯ " position.
2. Press the steam button “ ”, waiting for until the steam indicator (orange) illuminates.
3. Fill a jug with about 100 milliliters of milk for each cappuccino to be prepared, you are recommended to use whole milk at refrigerator temperature (not hot!).
4. In order to get better milk foam performance, you are recommended to keep steam knob at open position for approx 15s , since the early steam contains too much water.
5. Insert the steam wand into the milk about two centimeters, then turn the steam knob slowly in anticlockwise, steam will come out from the steam wand. Frothed milk is produced by moving vessel round from up to down.

   Note: Never touch steam outlet during steam jetting and be careful not to burnt.

   Note: Never turn the steam knob rapidly, as the steam will accumulate rapidly in short time which may increase the potential of the risk of explosion.

6. When the required purpose is reached, you can turn the steam knob to the “ ⬯ ” position.
7. Please follow the operation as below to avoid the steam outlet being blocked after finish frothing milk each time: put an empty jug under the steam band, then turn on the steam knob and wait for the coffee indicator (green) illuminates. Now press the coffee button “ ” and water will flow out from the steam wand. After the water flowing out for 30 seconds, you can turn the steam knob to the “ ⬯ ” position, finally, clean the steam outlet with wet sponge, but care not to be burnt!
8. Press and release the ON/OFF button “⏻” to cut off the power source.
9. Pour the frothed milk into the espresso prepared, now the cappuccino is ready. Sweeten if desired, sprinkle the froth with a little cocoa powder.

WARNING:

- To avoid clogging of the steam nozzle after frothing follow these instructions: place an empty cup under the frother, twist the steam knob and wait for the brewing ready indicator to light up green. Next, press the coffee button. Water will start coming out of the frother nozzle. After about 30 seconds, put the knob in the " ⬯ " position. Take off the plastic cover by pulling it downwards. Wipe the frother with a damp sponge. Be careful not to burn yourself.
- To clean the espresso machine after preparing coffee follow these instructions: Unplug the device. Some metal parts may still be hot, do not touch them until they have cooled down. Wash the portafilter and filter using warm water with dish soap, rinse it carefully and dry off. Do not wash in a dishwasher. Wipe coffee remains off the upper part of the head. You may use a damp cloth or a paper towel. Place portafilter (without a filter installed) in the head. Place a cup under portafilter nozzles. Press the coffee button and allow the unit to operate until the cup is full. Stop the process by pressing the coffee button again.

FROTHING MILK/PRODUCING STEAM TO HOT LIQUIDS

The steam wand can be used to froth milk and make hot beverages like drinking chocolate, water or tea.

Method 1: Frothing milk

1. Remove the removable tank and fill it with desired water, the water level should not exceed the “MAX” mark in the tank. Then insert the tank into the appliance properly.
2. Then connect the appliance to power supply.
3. Press down the ON/OFF button “⏻” to turn on the unit, the power indicator (red) illuminates.
4. Make sure that the steam knob is at the " ⬯ " position.
5. Press the steam button “”, waiting for until the steam indicator (orange) illuminates.
6. Fill a jug with about 100 milliliters of milk for each cappuccino to be prepared, you are recommended to use whole milk at refrigerator temperature (not hot!).
7. In order to get better milk foam performance, you are recommended to keep steam knob at open position for approx 15s , since the early steam contains too much water.
8. Insert the steam wand into the milk about two centimeters, then turn the steam knob slowly in anticlockwise, steam will come out from the steam wand. Frothed milk is produced by moving vessel round from up to down.
9. After frothing milk turn the steam knob to the " ⬯ " position.
   Please follow the operation as below to avoid the steam outlet being blocked after finish frothing milk each time: put an empty jug under the steam band, then turn on the steam knob and wait for the coffee indicator (green) illuminates. Now press the coffee button “ ” and water will flow out from the steam wand. After the water flowing out for 30 seconds, you can turn the steam knob to the “ ⬯ ” position, finally, clean the steam outlet with wet sponge, but care not to be burnt!
10. Press and release the ON/OFF button “⏻” to cut off the power source.

WARNING: To avoid clogging of the steam nozzle after frothing follow these instructions: place an empty cup under the frother, twist the steam knob and wait for the brewing ready indicator to light up green. Next, press the coffee button. Water will start coming out of the frother nozzle. After about 30 seconds, put the knob in the " " position. Take off the plastic cover by pulling it downwards. Wipe the frother with a damp sponge. Be careful not to burn yourself.

Method 2: Producing steam to hot liquids

1. Remove the removable tank and fill it with desired water, the water level should not exceed the “MAX” mark in the tank. Then insert the tank into the appliance properly.
2. Then connect the appliance to power supply.
3. Press down the ON/OFF button “⏻” to turn on the unit, the power indicator (red) illuminates.
4. Prepare an empty cup or with your favorite tea bag and put it under the steam band.
5. Wait for the coffee indicator (green) illuminates and turn on the steam knob. Now press the coffee button “ ☕ ” and hot water will flow out from the steam wand. When the water in the cup is enough, press the coffee button “ ☕ ” again.
6. Finally, you can turn the steam knob to the “ ▯ ” position.
7. Press and release the ON/OFF button “⏻” to cut off the power source.

AUTOMATIC POWER OFF FUNCTION

The appliance will turn off automatically 29 minutes after pressing ON/OFF button.

CLEANING AND MAINTENANCE:

1. Cut off power source and let the coffee maker cool down completely before cleaning.
2. Clean housing of coffee maker with moisture-proof sponge often and clean water tank, drip tray and removable shelf regularly then dry them.
   Note: Do not clean with alcohol or solvent cleanser. Never immerse the housing in water for cleaning.
3. Detach the metal funnel by turning it to the left, get rid of coffee residue inside, then you can clean it with cleanser, but at last you must rinse with clear water. Do not wash the metal funnel in a dishwasher.
4. Clean all the attachments in the water and dry thoroughly.
   Note: Clean the appliance after every use in order to make it work properly.

CLEANING MINERAL DEPOSITS

1. To ensure your coffee maker can operate efficiently, internal piping is clean and the peak flavor of coffee, you should clean away the mineral deposits left every 1-2 months.
2. Fill the tank with water and descaler to the MAX level (the proportion of water and descaler is 4:1, details refers to the instruction of descaler). Please use “household descaler”, you can use the citric acid instead of the descaler (one hundred parts of water and three parts of citric acid).
3. According to the program of preheating, put the metal funnel (no coffee powder in it) an carafe (jug) in place. Brew water per “PREHEATING”.
4. Press down the ON/OFF button “⏻” to turn on the unit, the power indicator (red) will be illuminated. Please wait for the coffee indicator (green) to light up. The preheating is finished.
5. Press the coffee button “ ☕ ” and make two cups coffee (about 2 Oz). Then close the pump and wait for 5s.
6. Press the steam button “ ”, waiting for until the orange indicator is illuminated. Make steam for 2min, then turn the steam knob to the " 0 " position to stop making steam and press the steam button “ ” again. Press the ON/OFF button “⏻” to turn off the unit immediately, make the descalers deposit in the unit at least 15 minutes.
7. Repeat the steps 4-6 at least 3 times.
8. Press down the ON/OFF button “⏻” and wait one moment for the coffee indicator (green) to light up, press the coffee button “ ☕ ” and brew until no descaler is left.
9. Then fill the tank with tap water up to the MAX level, repeat the steps of 4-6 until no water is left in the tank (do the all steps with water without descaler, skip waiting time in step 6).

TROUBLESHOOTING

Symptom	Cause	Solution
Water leaks from the bottom of coffee maker.	There is much water in the drip tray.	Please clean the drip tray.
	The coffee maker is malfunction.	Please contact with the authorized service facility for repairing.
Water leaks out of outer side of filter.	There is some coffee powder on filter edge.	Get rid of them.
Acid (vinegar) taste exists in Espresso coffee.	No clean correctly after cleaning mineral deposits.	Clean coffee maker per the content in “before the first use” for several times.
	The coffee powder is stored in a hot, wet place for a long time. The coffee powder turns bad.	Please use fresh coffee powder, and store unused coffee powder in a cool, dry place. After opening a package of coffee powder, reseal it tightly and store it in a refrigerator to maintain its freshness.
The coffee maker cannot work any more.	The power outlet is not plugged well.	Plug the power cord into a wall outlet correctly, if the appliance still does not work, please contact with the authorized service facility for repairing.
The steam cannot froth.	The steam ready indicator is not illuminated.	Only after the steam ready indicator is illuminated, the steam can be used to froth.
	The container is too big or the shape is not fit.	Use high and narrow cup.
	You have used skimmed milk.	Use whole milk or half-skimmed milk.
	Steam nozzle is blocked.	Turn the unit off, wait for it to cool down and slide a needle 1 mm in diameter into the steam nozzle several times.

Do not take apart the appliance by yourself if the cause of failure is not found, you had better contact certified serving center YOER.

ENVIRONMENT

This product contains recyclable materials. Do not dispose this product as unsorted municipal waste. Please contact your local municipality for the nearest collection point.

WARRANTY AND REPAIR

The product warranty includes defects resulting from material or manufacturing defects. This warranty is only valid if the appliance has been used in accordance with the instructions, and provided that it has not been modified, repaired or interfered with by any unauthorised person or damaged by misuse or transportation. The warranty does not apply to defects resulting from natural wear of components or nor breakables such as glass and ceramic items. If you need a help, please contact seller or directly YOER service.

www.yoer.pl
www.facebook.com/YoerPoland

Producent: Yoer
Bernardyńska 2
64-000 Kościan, Polska
www.yoer.pl

EM01 BREVE